Electrolux PROFESSIONAL

Modulare Großküchengeräteserie 900XP 6-Burner Gas Boiling Top, 7.5 kW - Town Gas

Technisches Datenblatt
ARTIKEL #
MODELL #

NAME #

SIS #

AIA #



391196 (E9GCTL6C0M) 6-FLAMMEN (7,5KW) GASHERD- 45KW, STADTGAS

Kurzbeschreibung

Artikel Nr.

Gasherd, 6 Flammen (4x 6 kW, 2x 10 kW), Tischgerät
Front, Seiten- und Rückseitenverkleidung aus Chromnickelstahl 1.4301. 2 mm starke Deckplatte und Topfträger aus Cr.Ni.Stahl 1.4301. Brenner mit optimierter Verbrennung, Flammenschutz und geschützter Zündflamme, bauseits austauschbar. Manuelle Zündung. Design und Installation der Bedienknebel verhindern das Eindringen von Wasser. IPX5 Strahlwasserschutz.

Genehmigung:

Hauptmerkmale

- Gerät zur Montage auf offene Unterbauten, Brückenkonsolen oder bodenfreie Systeme.
- Die sechs 7,5 kW Hochleistungsbrenner gibt es in zwei Größen, um die Anforderungen anspruchsvollster Kunden zu erfüllen:-60 mm Brenner mit stufenloser Regelung von 1,5 bis 6 kW.-100 mm Brenner mit stufenloser Regelung von 2,.2 kW bis 10 kW.
- ./.
- Große Topfträger aus Gusseisen (Edelstahl als Option) mit langen Mittelstreben zum Einsatz von größten bis kleinsten Töpfen.
- Brenner mit optimierter Verbrennung.
- Zündsicherung bei jedem Brenner schützt vor dem Gasleck im Fall von unbeabsichtigtem Erlöschen der Flamme.
- Geschützte Zündflamme.
- Das besondere Design der Regelschalter schützt vor Wassereindringen.
- IPX4 Spritzwasserschutz.
- Geeignet für die Installation auf der Arbeitsplatte.

Konstruktion

- Das Gerät ist 930 mm tief als Arbeitsflächenvergrößerung.
- Außenverkleidung aus Edelstahl mit Scotch Brite Schliff.
- 2 mm dicke Deckplatte aus Edelstahl.
- Gerät mit rechtwinkligen Seitenkanten für bündige Verbindung der Gerät nebeneinander ohne Ritzen und Schmutzecken.

Optionales Zubehör

- Verbindungs-/Dichtungsmittel PNC 206086 ❑
- Rückstromverhinderer, 150 mm Ø PNC 206132 ❑
- Adapterring für Abgaskondensator, 150 mm Ø PNC 206133 ❑
- Träger für Brückeninstallation, 1200 mm PNC 206139 ❑
- Träger für Brückeninstallation, 1400 mm PNC 206140 ❑
- Träger für Brückeninstallation, 1600 mm PNC 206141 ❑
- Gerillte Kochplatte für einen Brenner - passt nur auf vordere Brenner PNC 206172 ❑
- Abgaskondensator für Vollmodul, 150 mm Ø PNC 206246 ❑
- Wasserstandsäule mit Schwenkarm (ohne Verbreiterung) PNC 206289 ❑

• Verbreiterung für Wasserstandsäule für Serie 900	PNC 206290	❑
• Edelstahl-Topfträger für 2 Flammen	PNC 206298	❑
• Rückseitiger Abgaskamin, 1200 mm	PNC 206306	❑
• RÜCKS. HANDLAUF 1200 MM - MARINE	PNC 206309	❑
• Wokaufsatz für offene Gasbrenner (XP700-900)	PNC 206363	❑
• Seitlicher Handlauf, rechts und links	PNC 216044	❑
• Front-Handlauf, 1200 mm	PNC 216049	❑
• Front-Handlauf, 1600 mm	PNC 216050	❑
• 2 Seitenblenden für Tischgeräte	PNC 216278	❑
• Druckregler für Gasgeräte	PNC 927225	❑

Das Unternehmen behält sich das Recht auf Änderungen der Spezifikation vor.

Modulare Großküchengeräteserie 900XP 6-Burner Gas Boiling Top, 7.5 kW - Town Gas

Front

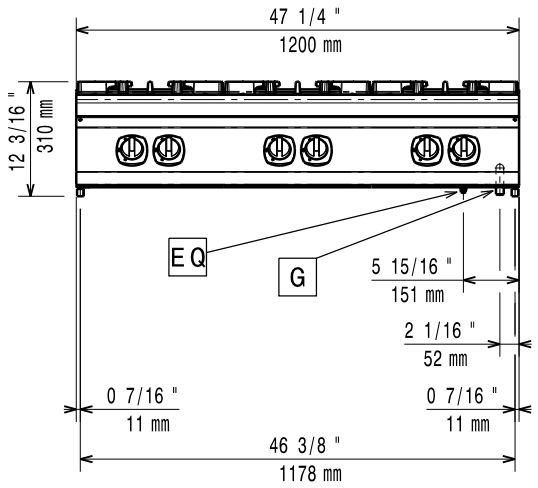

Seite

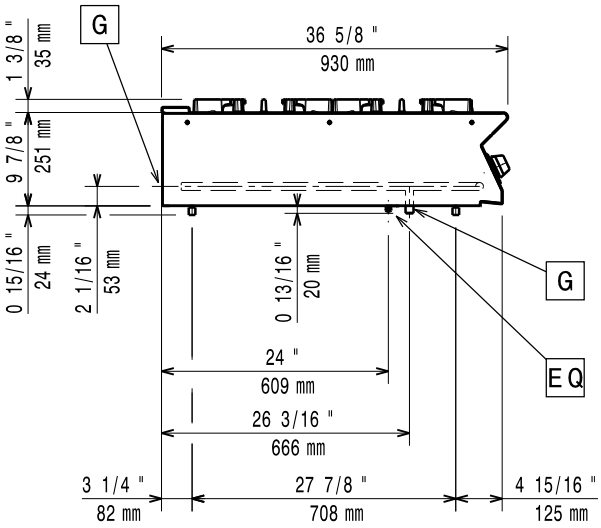

G = Gasanschluss

oben

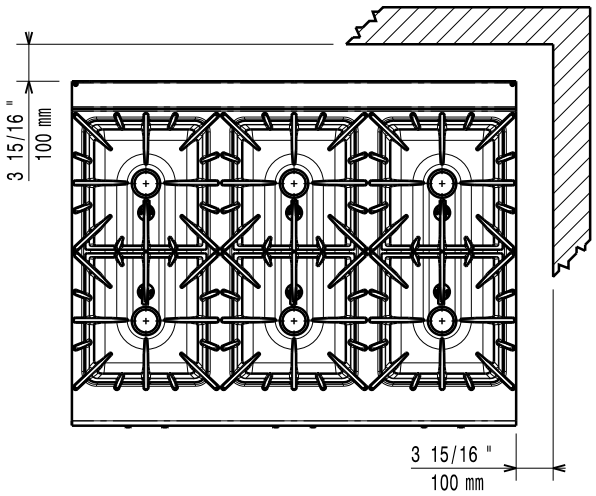

Gas

Erdgasdruck:	
391196 (E9GCTL6C0M)	7" WS (17,4 mbar)
Flüssiggasdruck:	11" WS (27,7 mbar)
Gasleistung:	60 kW
Standardgasart:	Erdgas
Gasart, Option:	LPG;Town Gas
Gaszufuhr:	1/2"

Schlüsselinformation

Bei Aufstellung des Geräts auf oder neben ein temperaturempfindliches Möbel o. ä. muss ein Sicherheitsabstand von ca. 150 mm eingehalten oder eine Isoliervorrichtung installiert werden.

Nettogewicht:	90 kg
Versandgewicht:	110 kg
Versandhöhe:	540 mm
Versandlänge:	1020 mm
Versandtiefe:	1300 mm
Versandvolumen:	0.72 m³
Leistung vordere Brenner	7.5 - 7.5 kW
Leistung hintere Brenner	7.5 - 7.5 kW
Leistung mittlere Brenner	7.5 - 0/7.5 - 0 kW
Zertifizierungsgruppe	N9CT
Abmessungen in mm hintere Brenner	Ø 100 Ø 100
Abmessungen in mm vordere Brenner	Ø 100 Ø 100
Abmessungen in mm mittlere Brenner	Ø 100 Ø 100

Das Unternehmen behält sich das Recht auf Änderungen der Spezifikation vor.